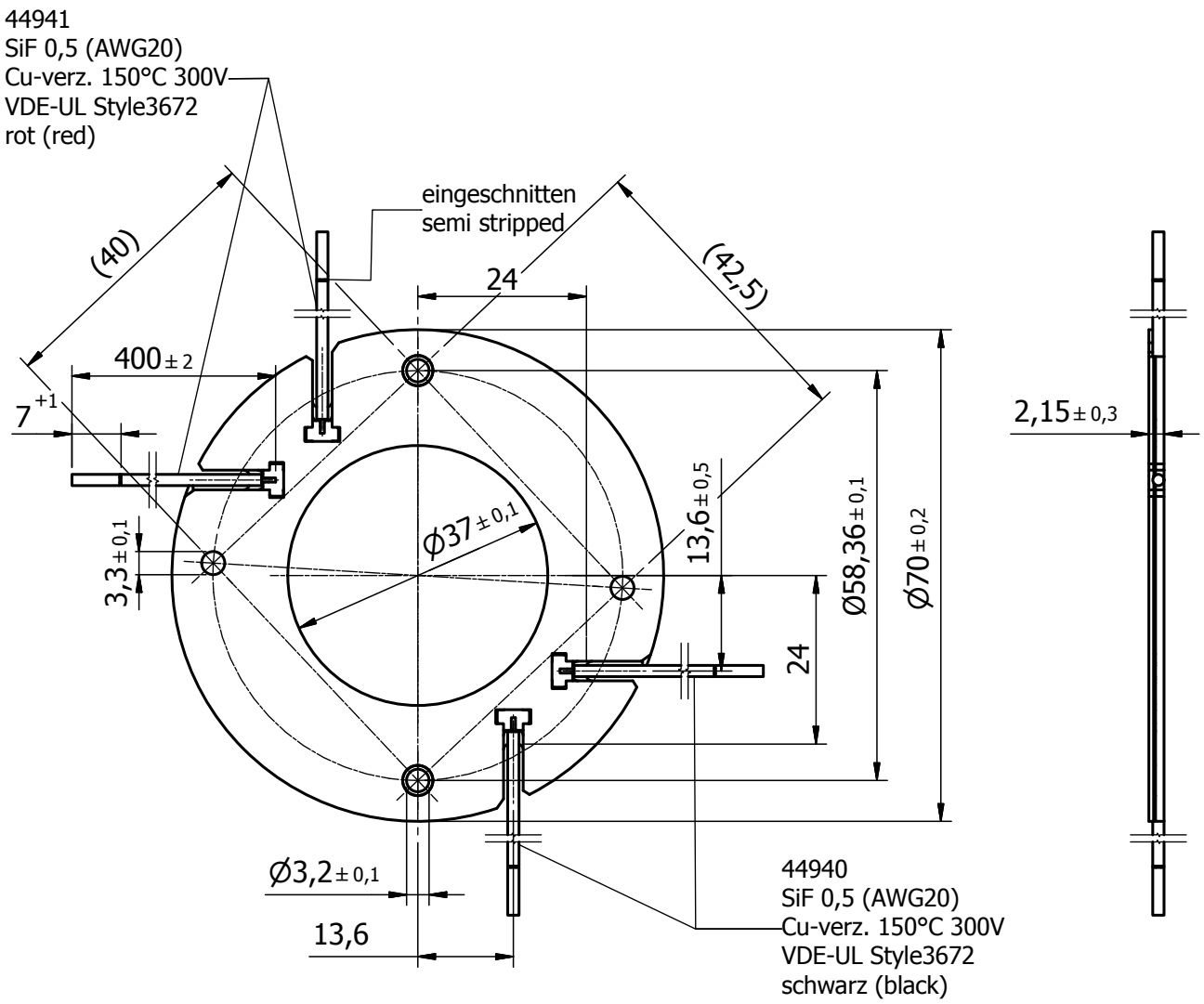

Bemessungsspannung rated voltage	150 V DC

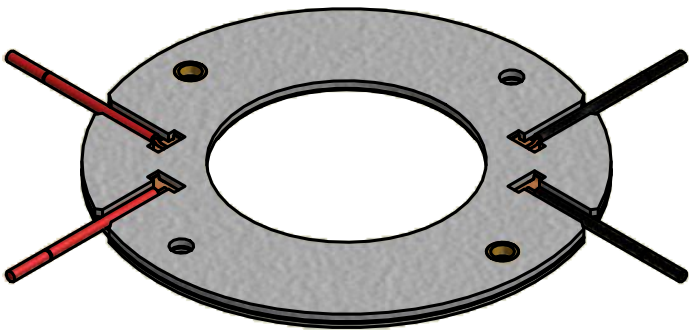

Alle Rechte zur Mitteilung und Verwertung dieser Zeichnung bleiben uns vorbehalten.

Zeichnung durch Reproduktion nicht maßstabsgerecht!
Due to reproduction drawing not to scale!

Tolerierung nach DIN 7167
Allgemeintoleranzen nach DIN ISO 2768-m-K
Allgemeintoleranzen Keramik nach DIN 40680-m

	Datum	Name
Gez.	01.02.2016	Papini
Gepr.	01.02.2016	Kritzler

BENDER & WIRTH
GmbH & Co
D-58566 Kierspe

Maßstab 1:1

Halter 476
Typ M1 HV

Werkstoff
Glimmer

Teil Nr. 45620

Wz. Nr.

Ers. für

Art. Nr. 476

Z. Nr. 476/45620

Ers. durch

Datum 01.02.2016 | Name | Revision 0